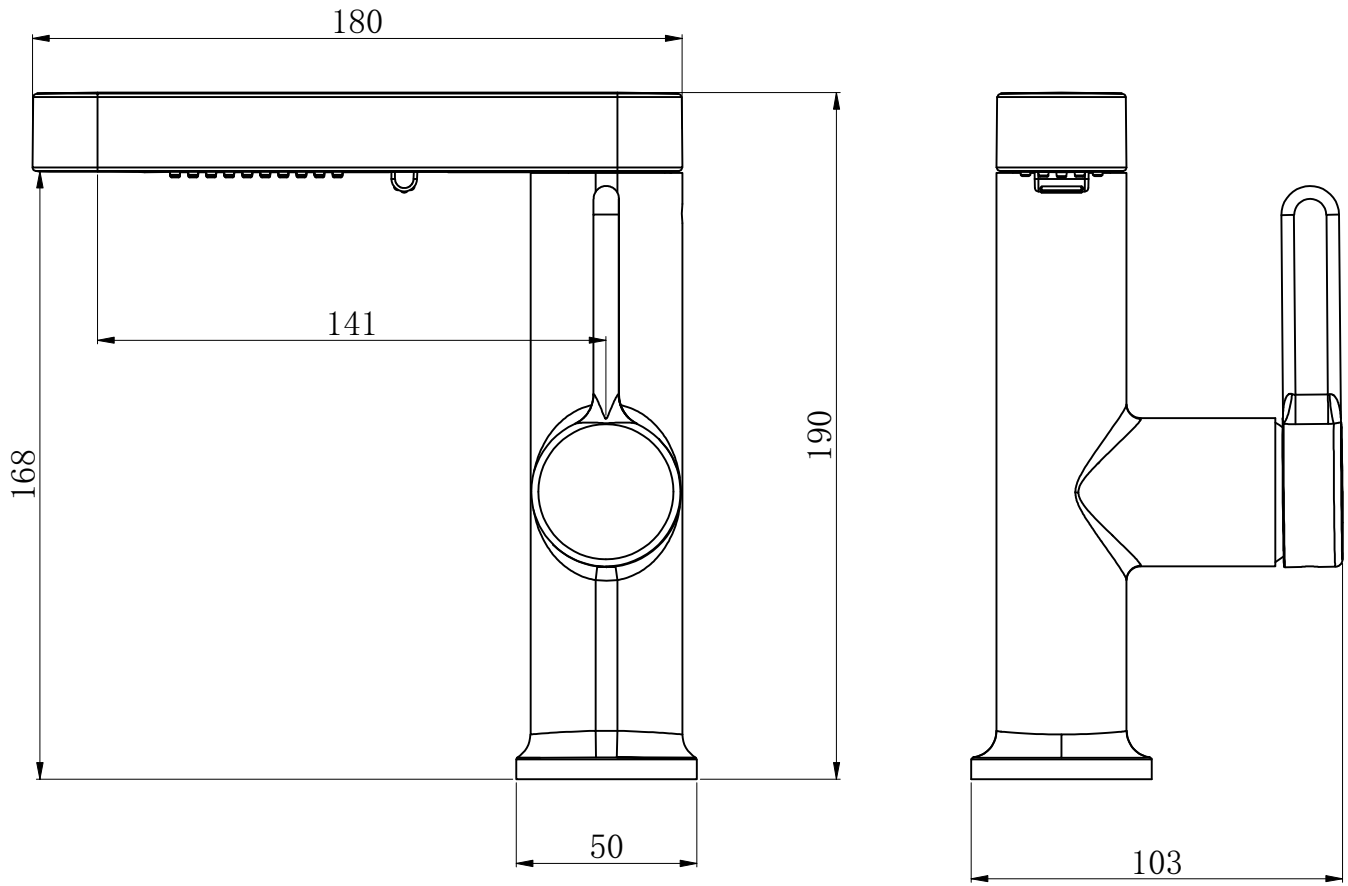

比例 0.500

				锌合金			欧路莎股份有限公司
0		初始发布					OLS-K1128/S面盆龙头
标记	处数	更改内容	签名 日期	数量	重量	比例	
设计		标准化		1		1:1	OLS-K11128/S
校对		审核					
工艺		批准		共 张	第 张		面盆龙头

TEXT
PHA.5
PHA
HAT
DIM
HID.5
HID
CEN.5
CEN
DRW2
DRW

A4