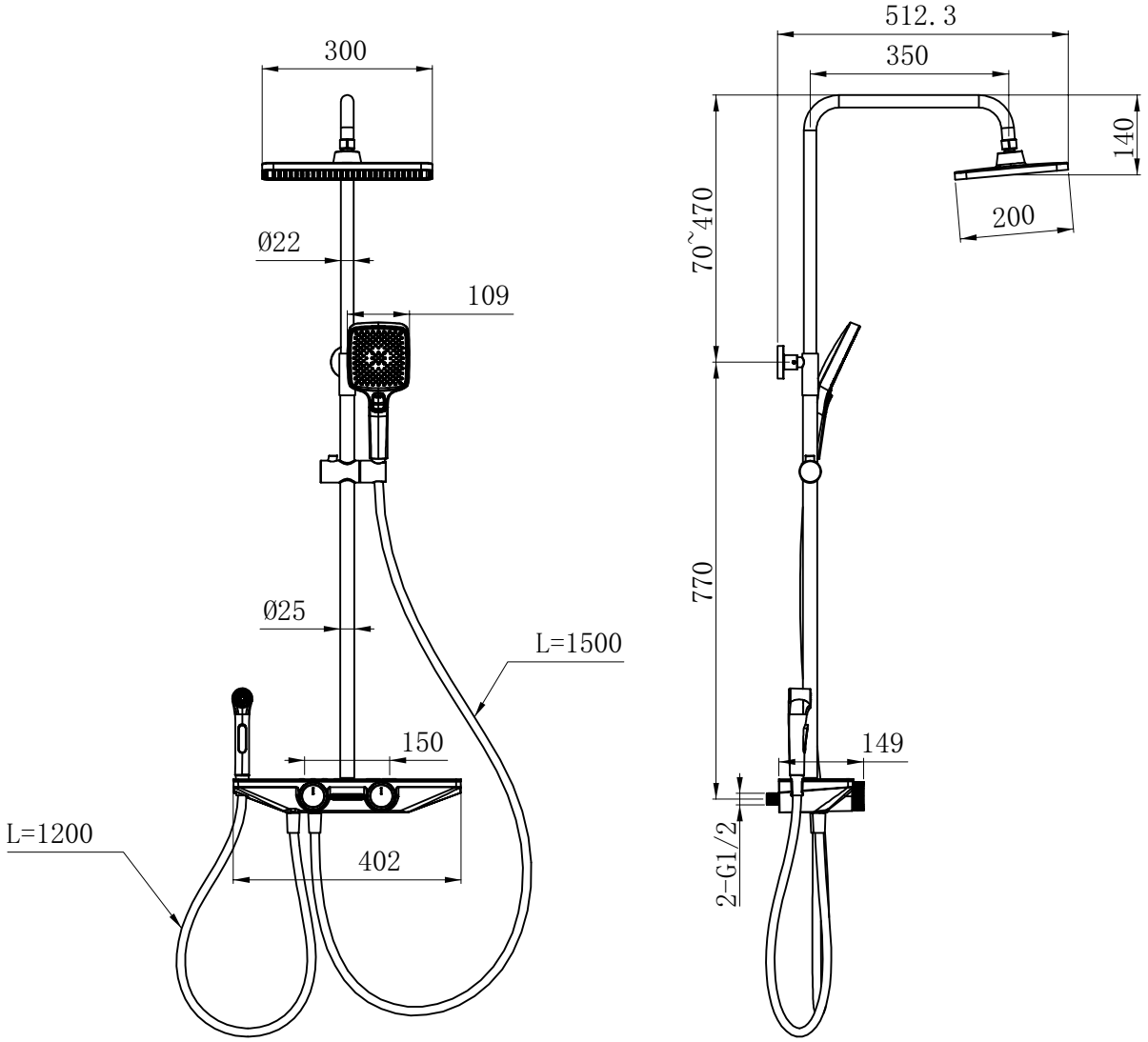

						ABS+PPA		欧路莎股份有限公司
0		初始发布。						OLS-JZ7809
标记	处数	更改内容		签名	日期	数量	重量	比例
设计			标准化			1		1:1
校对			审核					淋浴花洒
工艺			批准			共 张		第 张

TEXT
PHA.5
PHA
HAT
DIM
HID.5
HID
CEN.5
CEN
DRW2
DRW